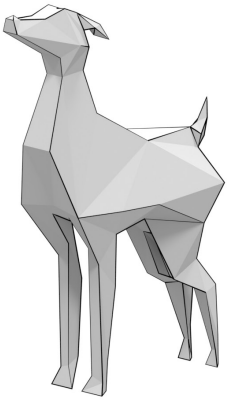

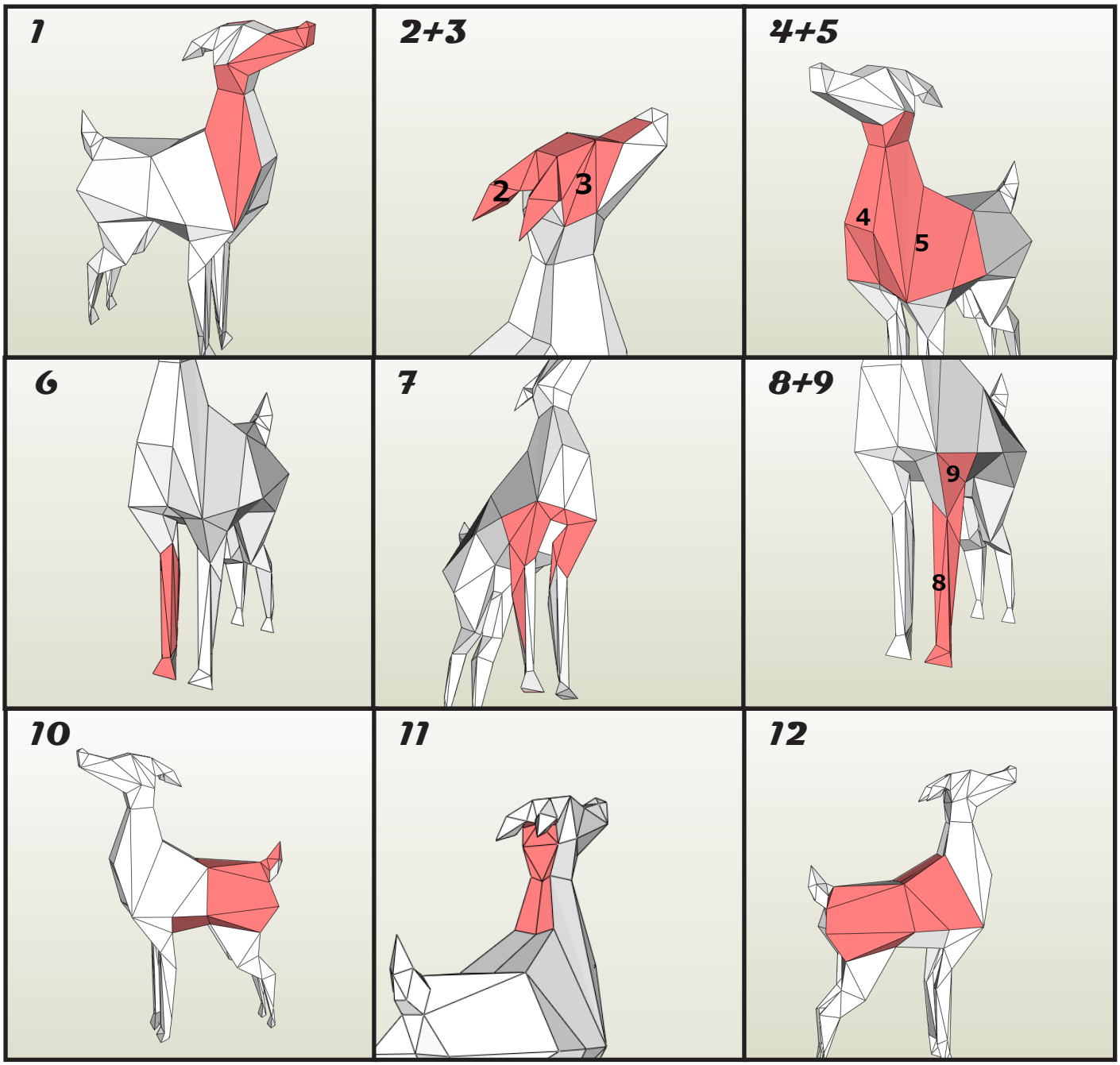
1
2+3
2
3
4+5
4
5
6
7
8+9
9
8
10
11
12

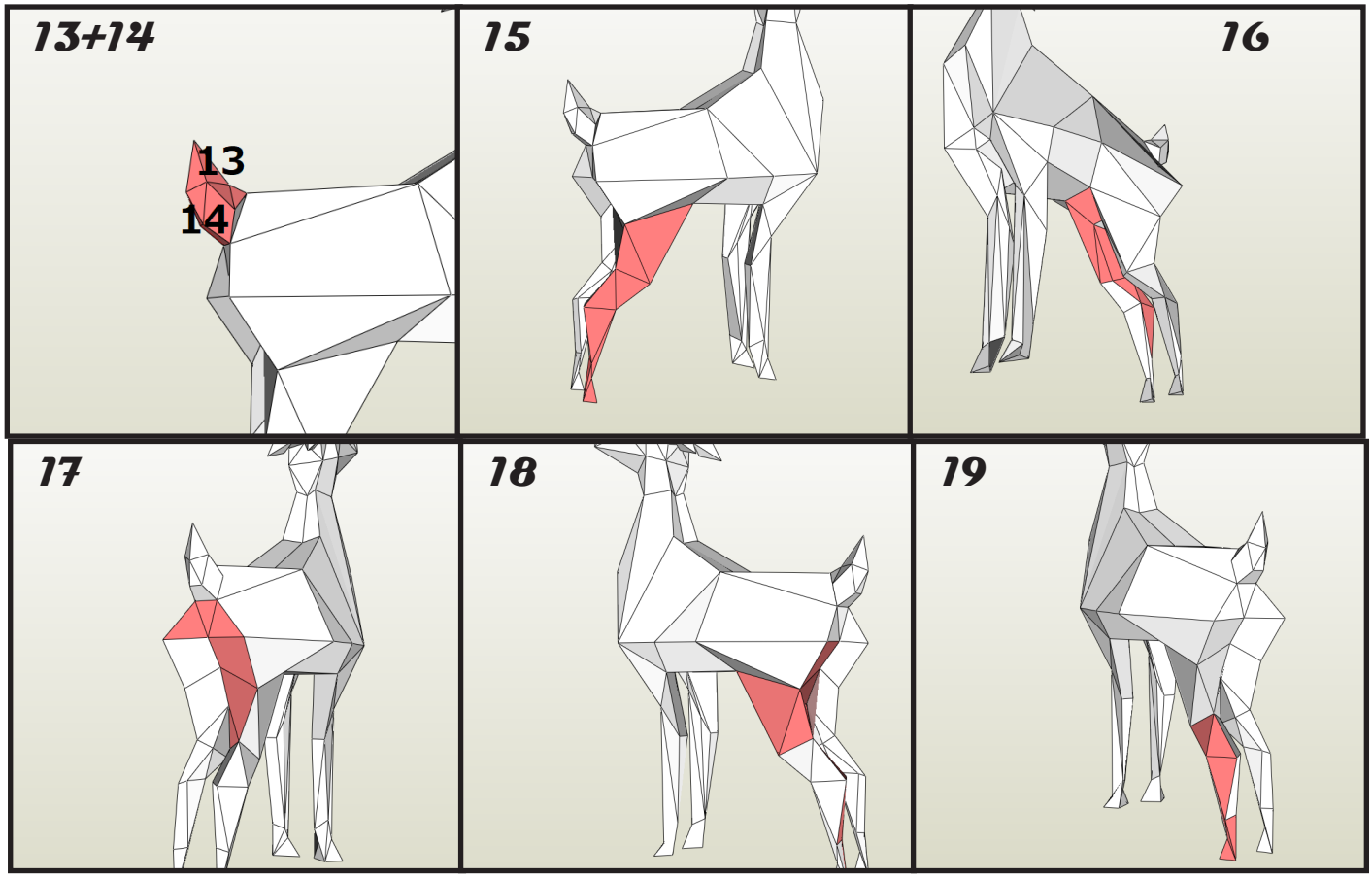
13+14
13
14
15
16
17
18
19

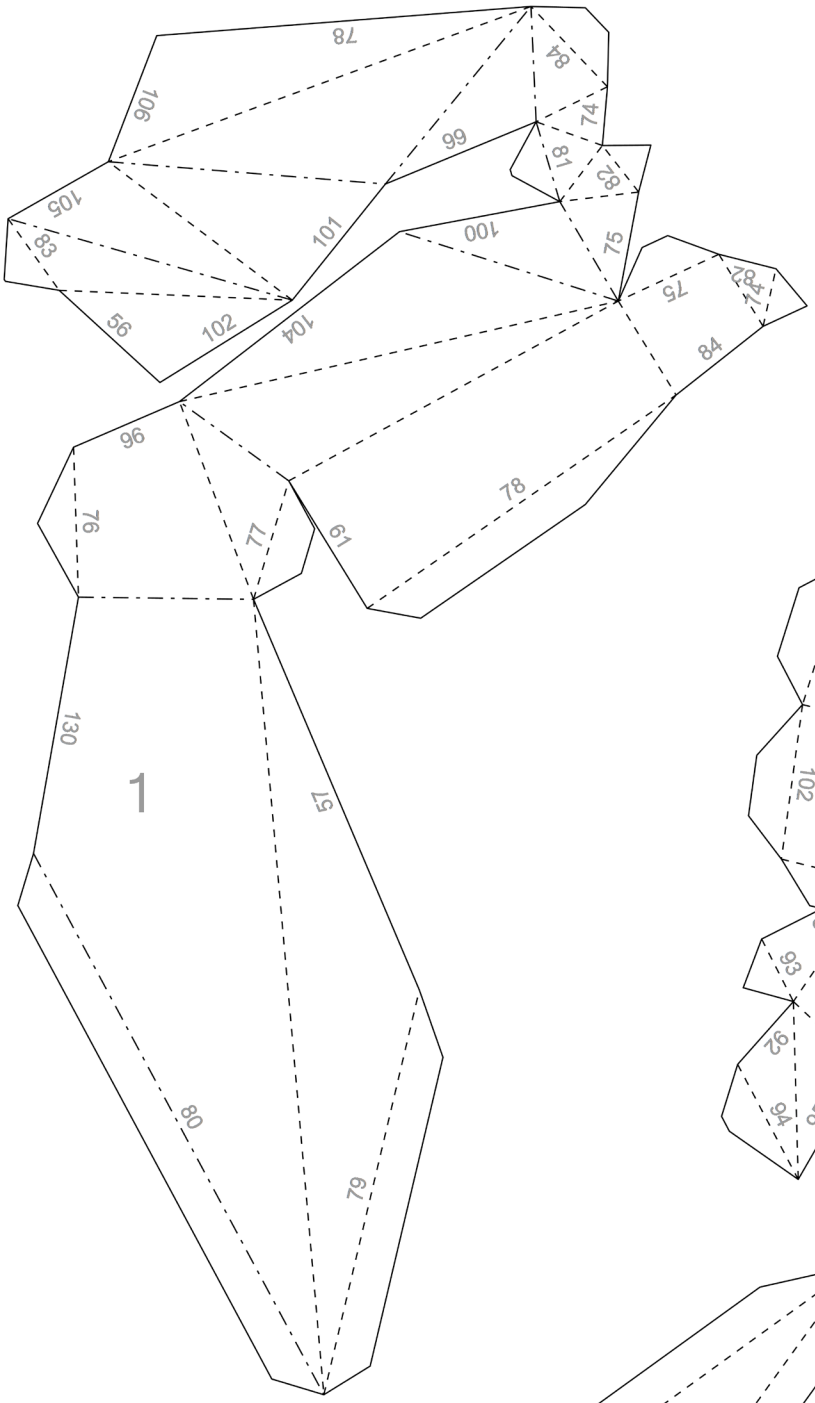
1
130
76
96
77
61
78
84
75
100
101
104
102
56
105
93
106
78
66
74
81
83
84
75
71
84
57
79
80

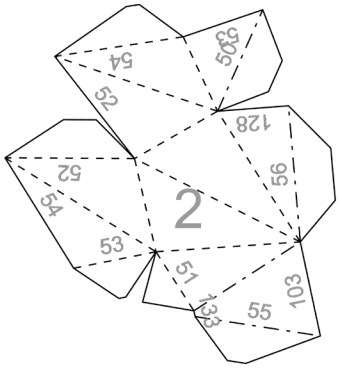
2
53
54
52
128
52
54
53
51
133
55
103
56

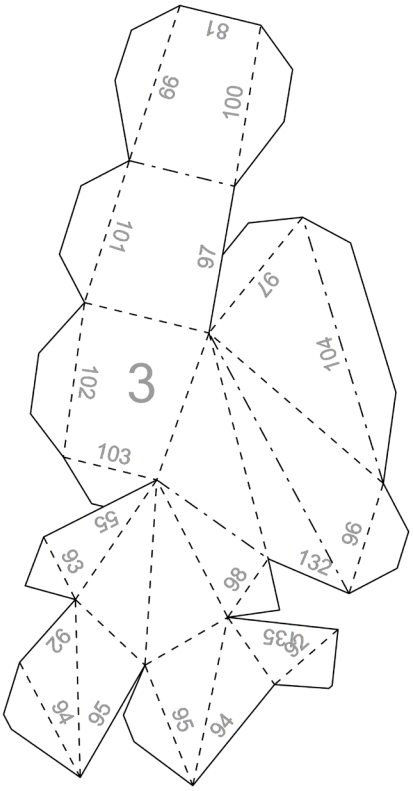
3
81
99
100
101
97
97
104
102
103
55
93
96
132
98
135
92
94
95
95
94

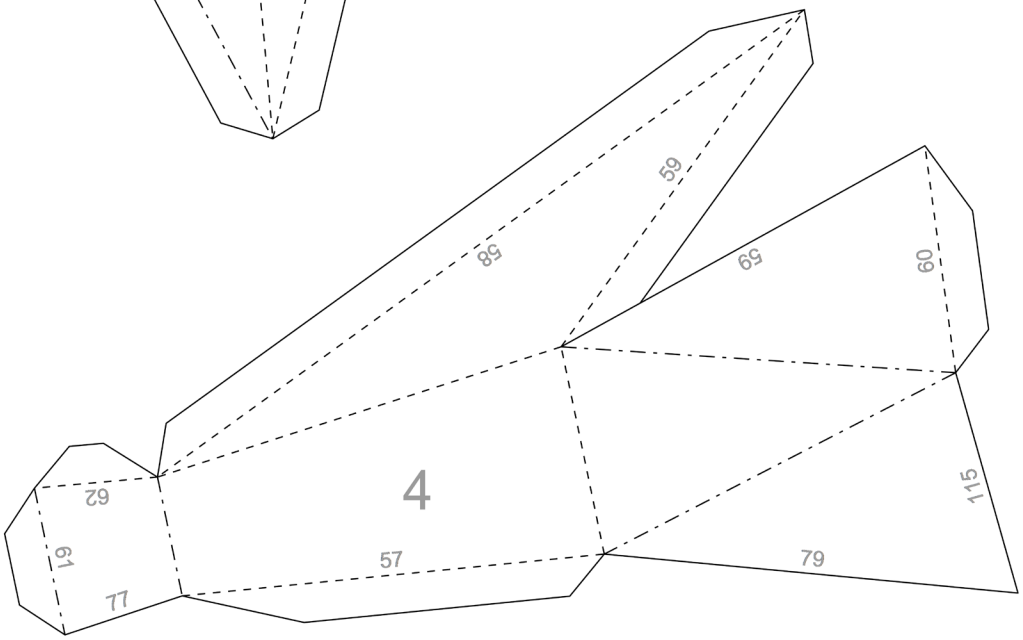
4
59
58
59
60
62
61
77
57
79
115

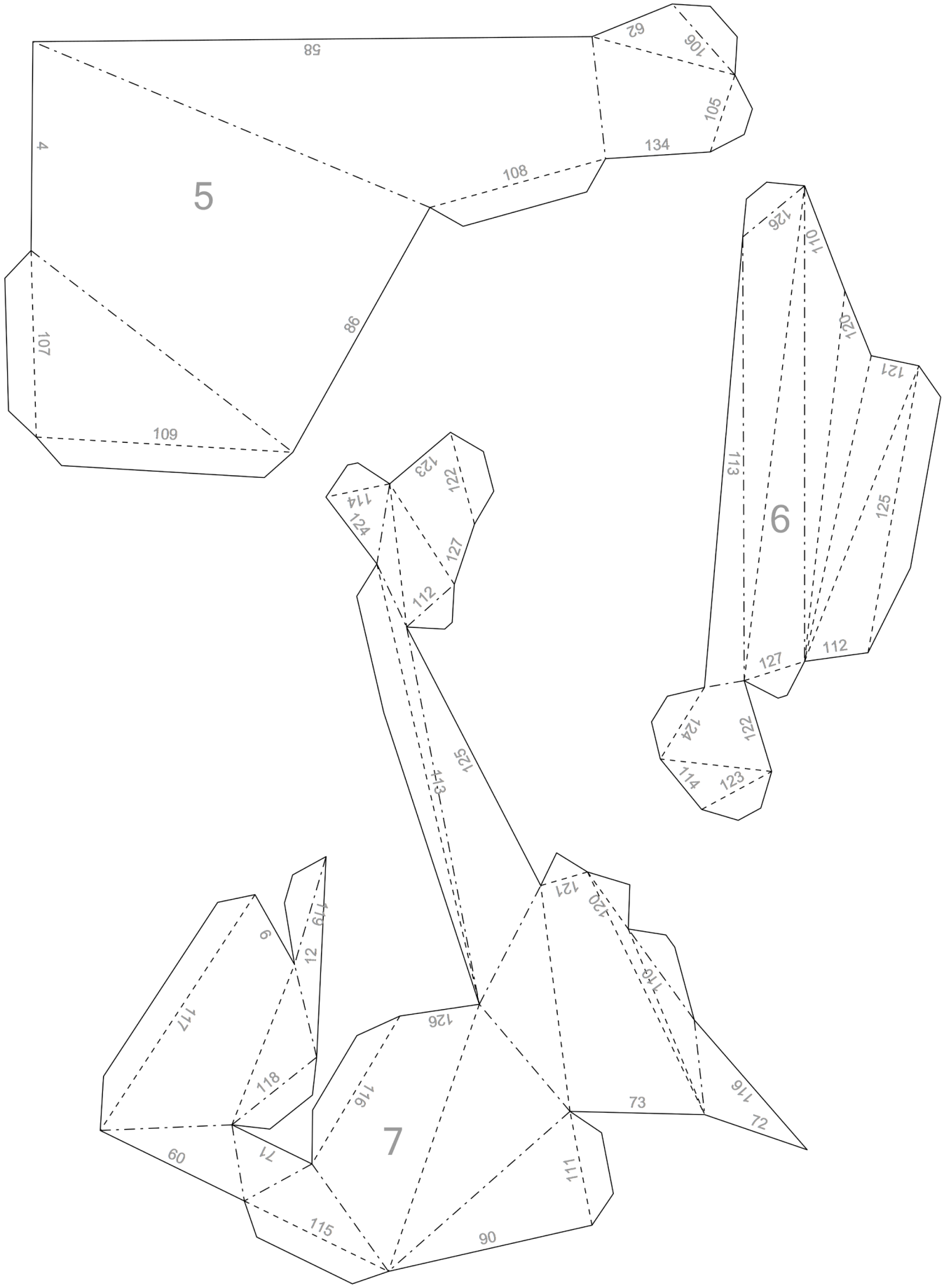
5
4
58
62
106
105
134
108
98
107
109
6
126
110
120
121
113
125
112
127
124
122
114
123
7
125
113
123
122
114
124
127
112
121
120
119
73
116
72
111
90
126
116
71
60
115
117
118
9
12
119

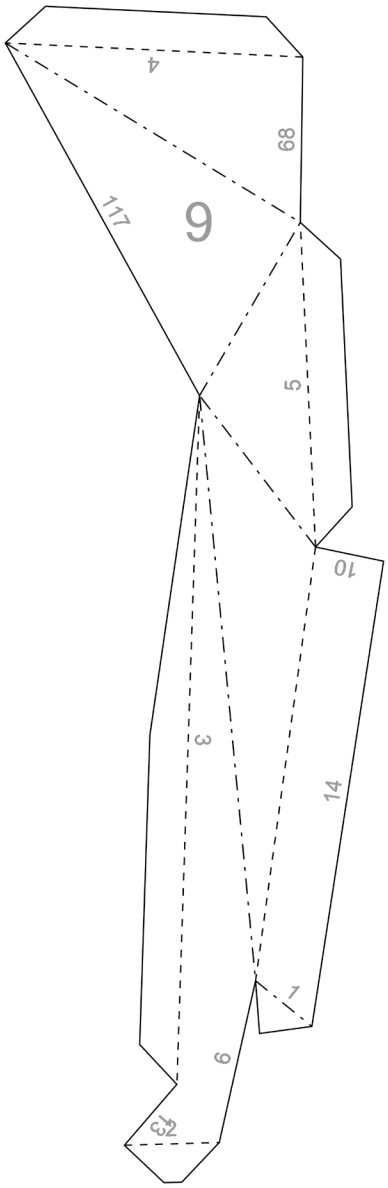
9
4
68
117
5
10
3
14
1
6
42
43

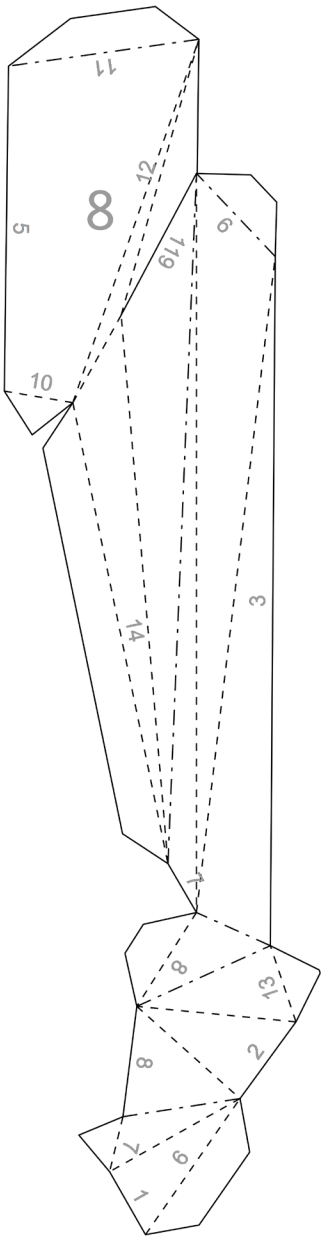
8
11
12
5
119
6
10
3
14
1
8
13
2
8
7
6
1

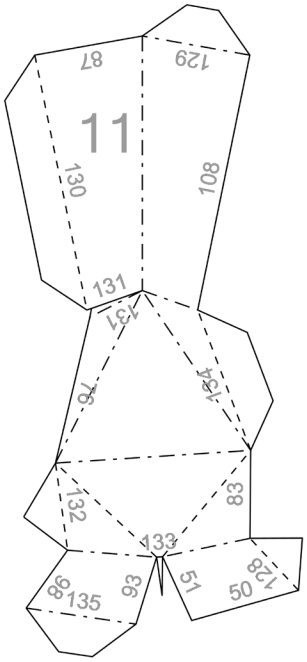
11
87
129
130
108
131
137
76
134
132
83
133
98
135
36
51
128
50

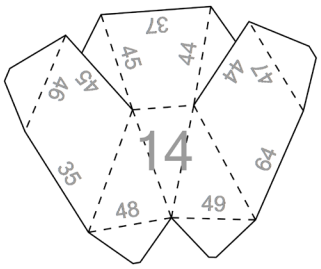
14
37
45
44
46
47
35
64
48
49

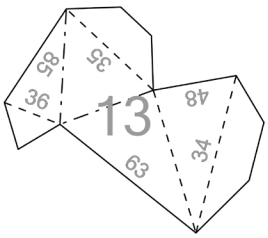
13
35
85
36
48
63
34

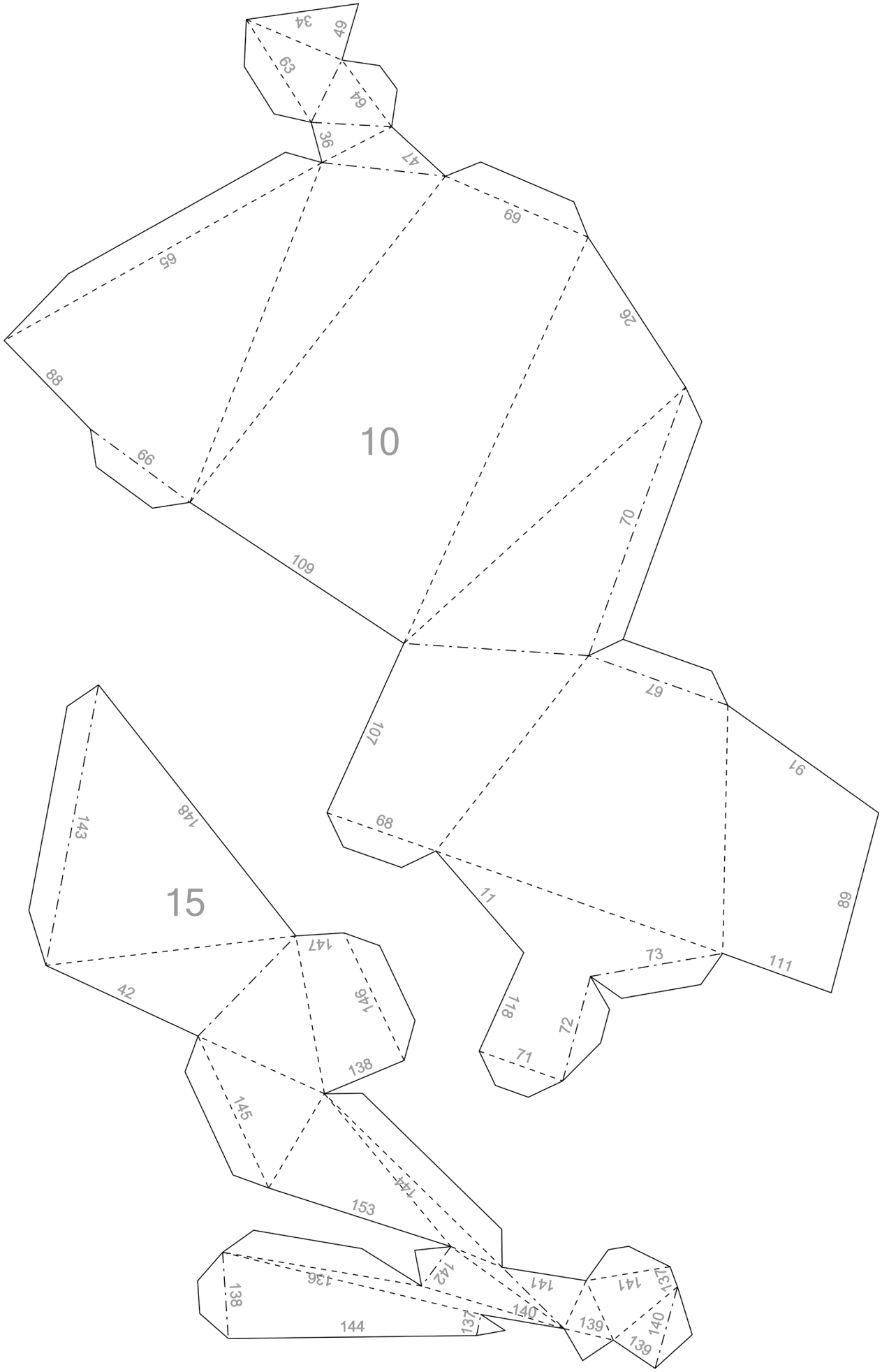
10
15
34
49
63
64
36
47
69
26
65
88
66
109
70
67
107
91
68
11
89
73
111
118
72
71
143
148
147
146
42
138
145
144
153
142
136
141
137
140
139

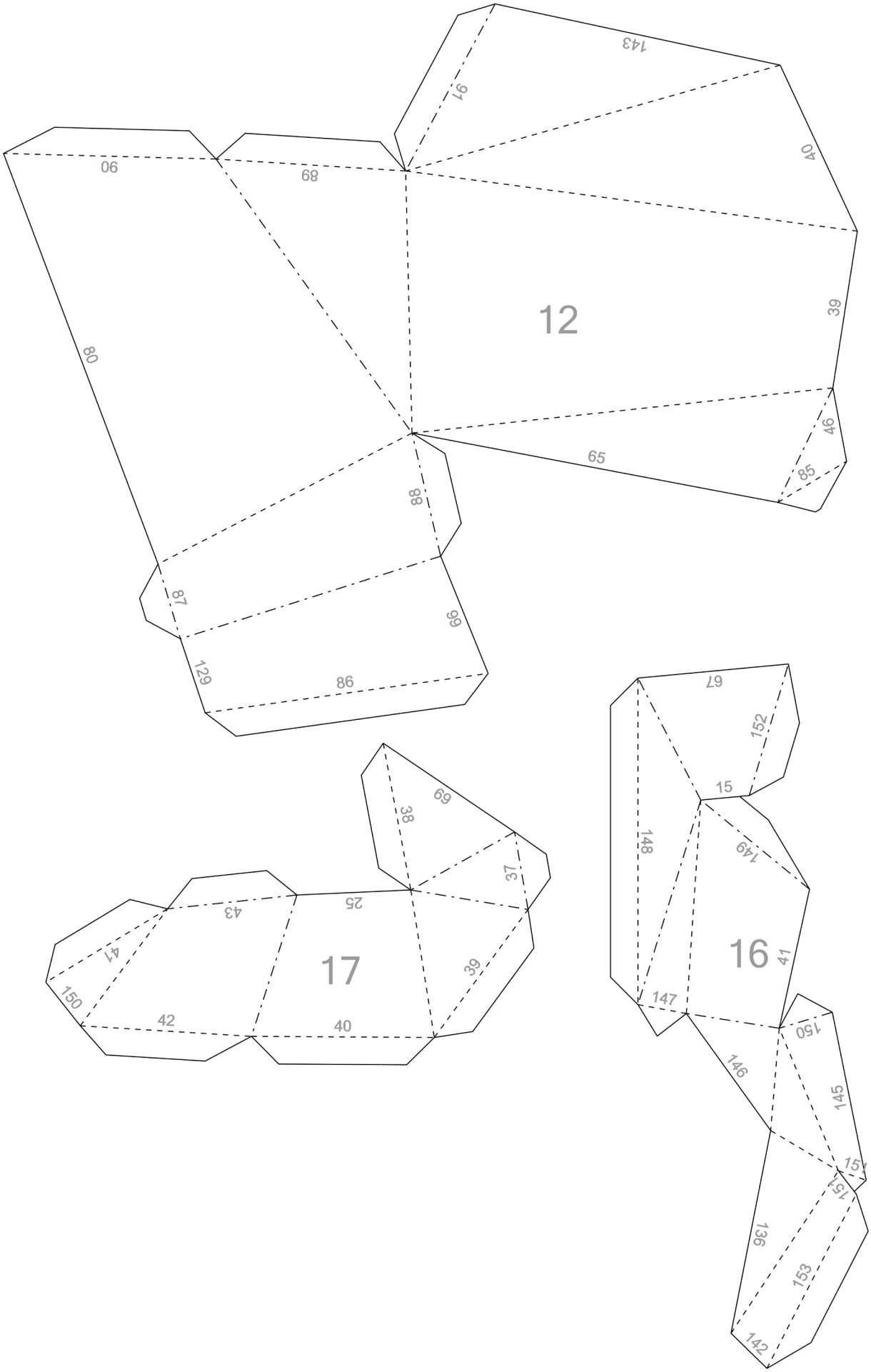
12
143
91
90
68
40
39
80
46
65
85
88
87
99
129
86
17
69
38
37
25
43
41
39
150
42
40
16
67
152
15
148
149
41
147
150
146
145
151
151
136
153
142

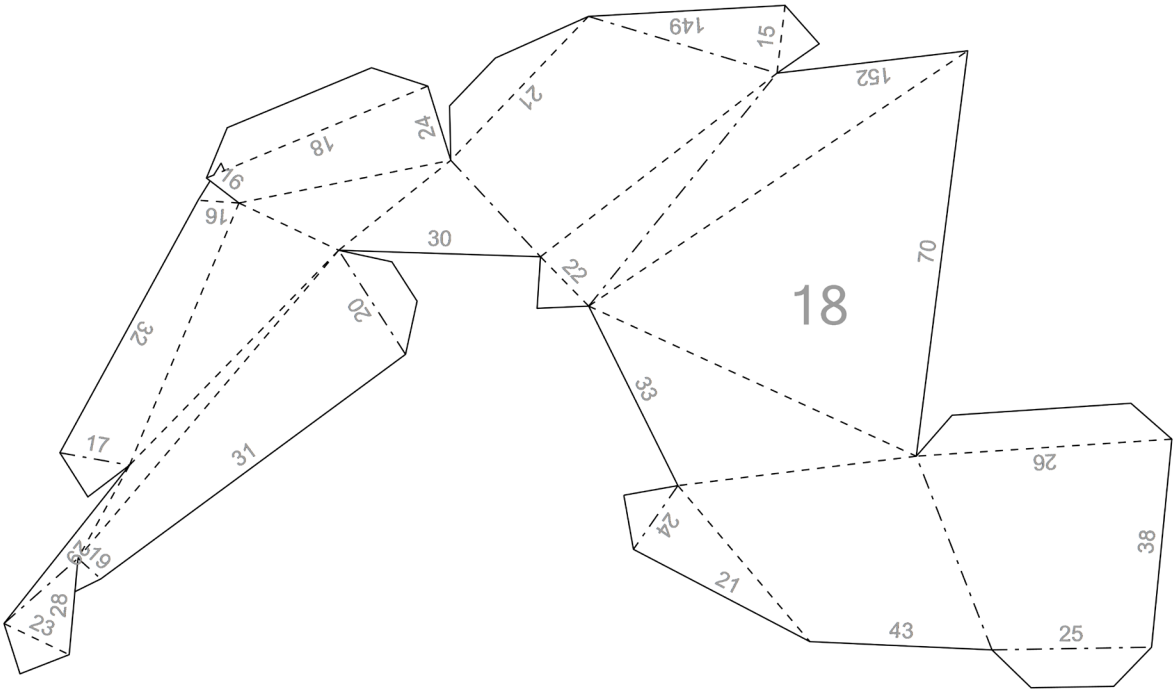
18
149
15
152
21
24
18
91
16
30
22
70
20
32
33
17
31
26
24
38
29
19
21
28
23
43
25

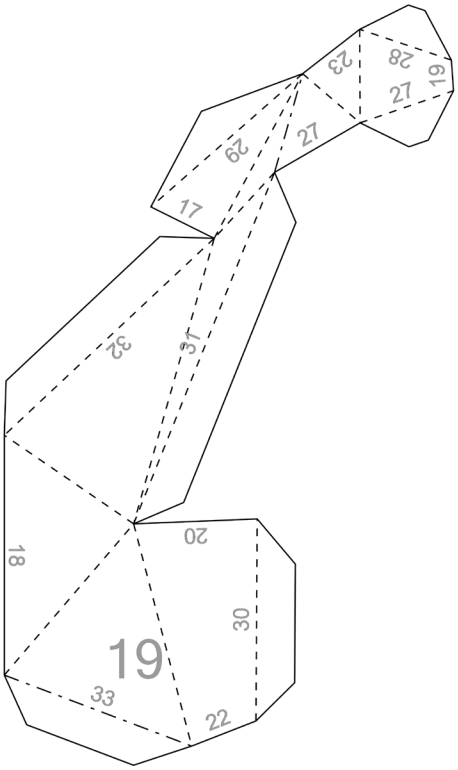
23
28
19
27
29
27
17
32
31
20
18
30
19
33
22