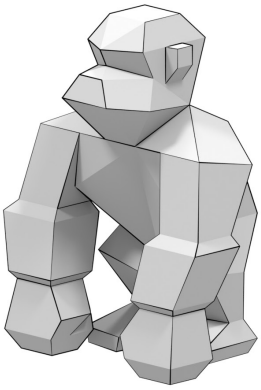

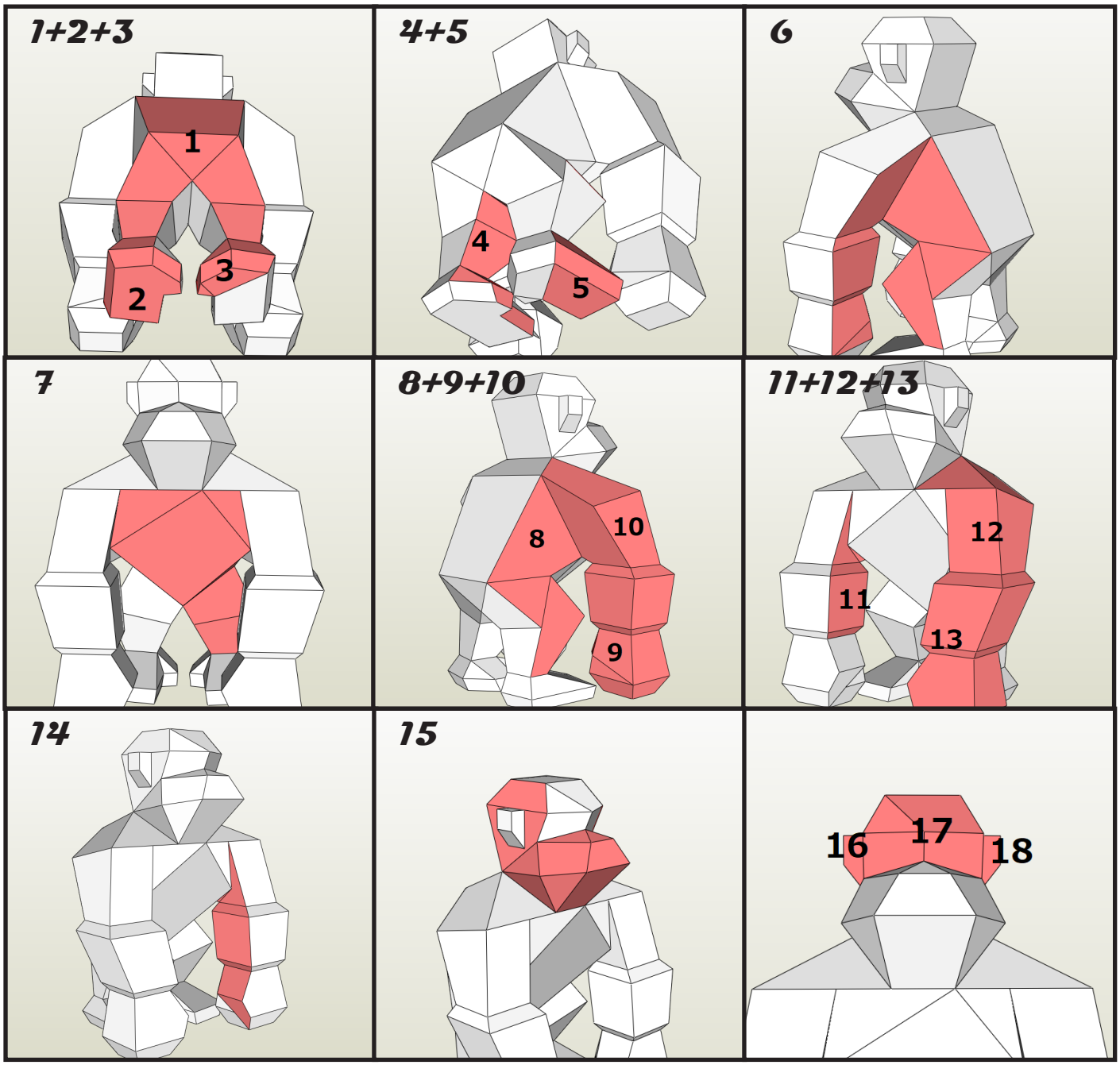
1+2+3
1
2
3
4+5
4
5
6
7
8+9+10
8
10
9
11+12+13
12
11
13
14
15
16
17
18

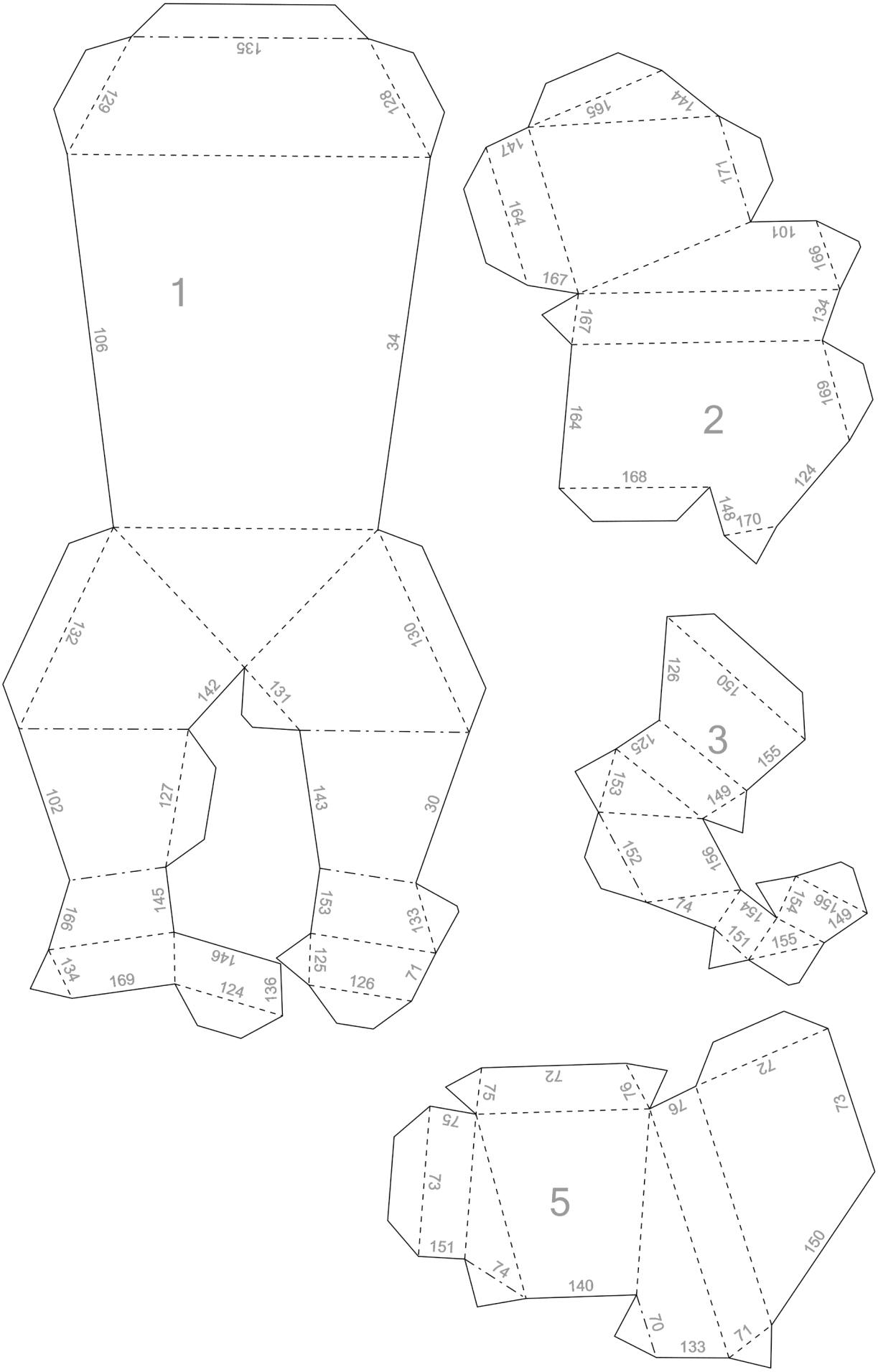
1
2
3
5

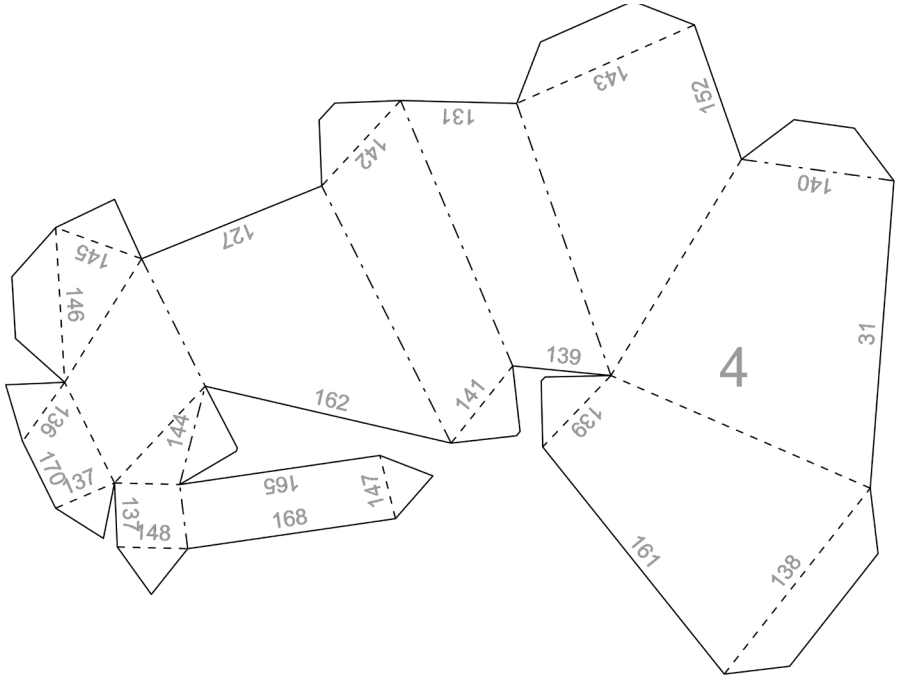
4
31
138
161
139
139
140
152
143
131
141
162
142
127
145
146
144
165
147
168
137
148
37
170
169

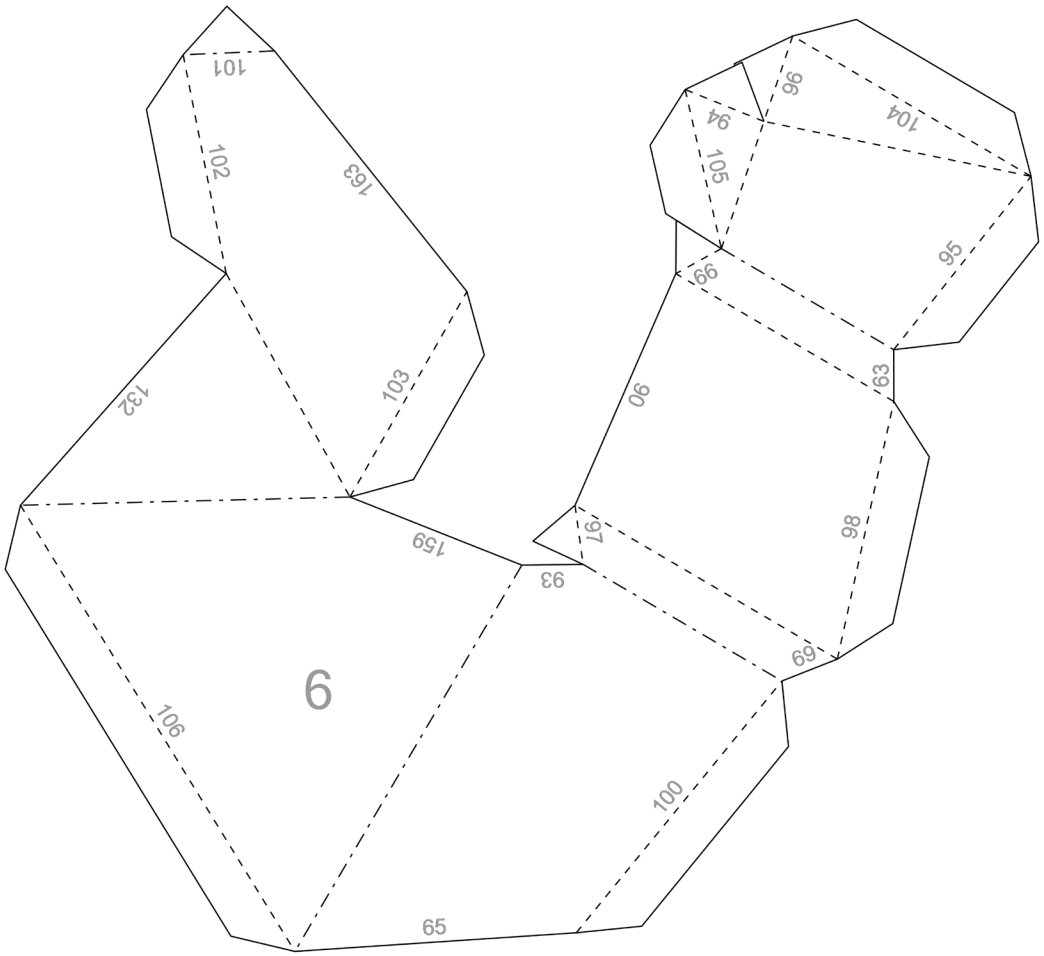
6
65
100
106
69
98
93
97
159
90
132
103
63
99
95
105
94
96
104
163
102
101

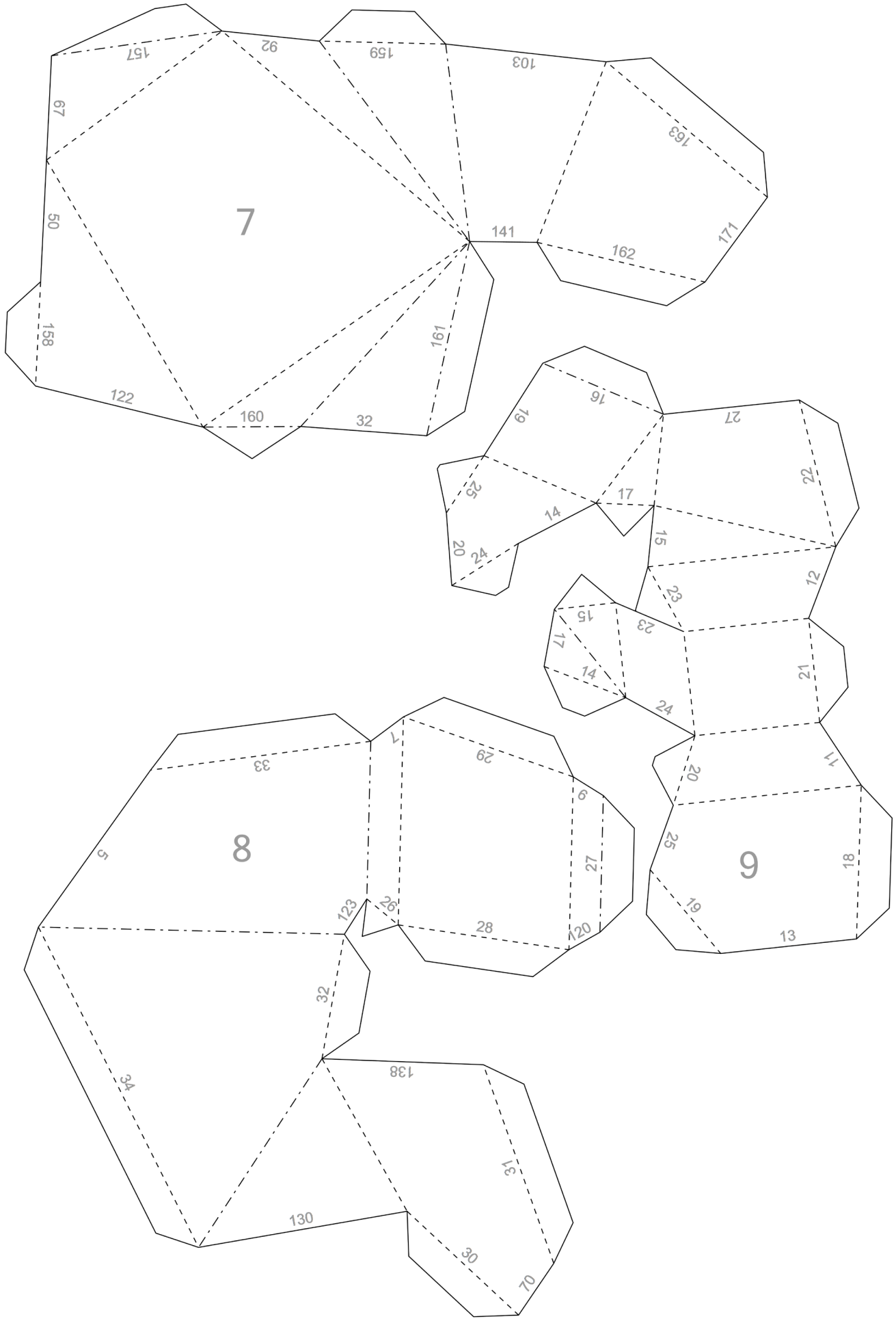
7
157
92
159
103
67
163
50
141
162
171
158
161
122
160
32
8
33
1
29
6
5
27
123
26
28
120
32
34
138
31
130
30
70
9
11
20
25
18
19
13
24
21
23
12
15
17
14
16
19
27
22
25
17
14
15
20
24

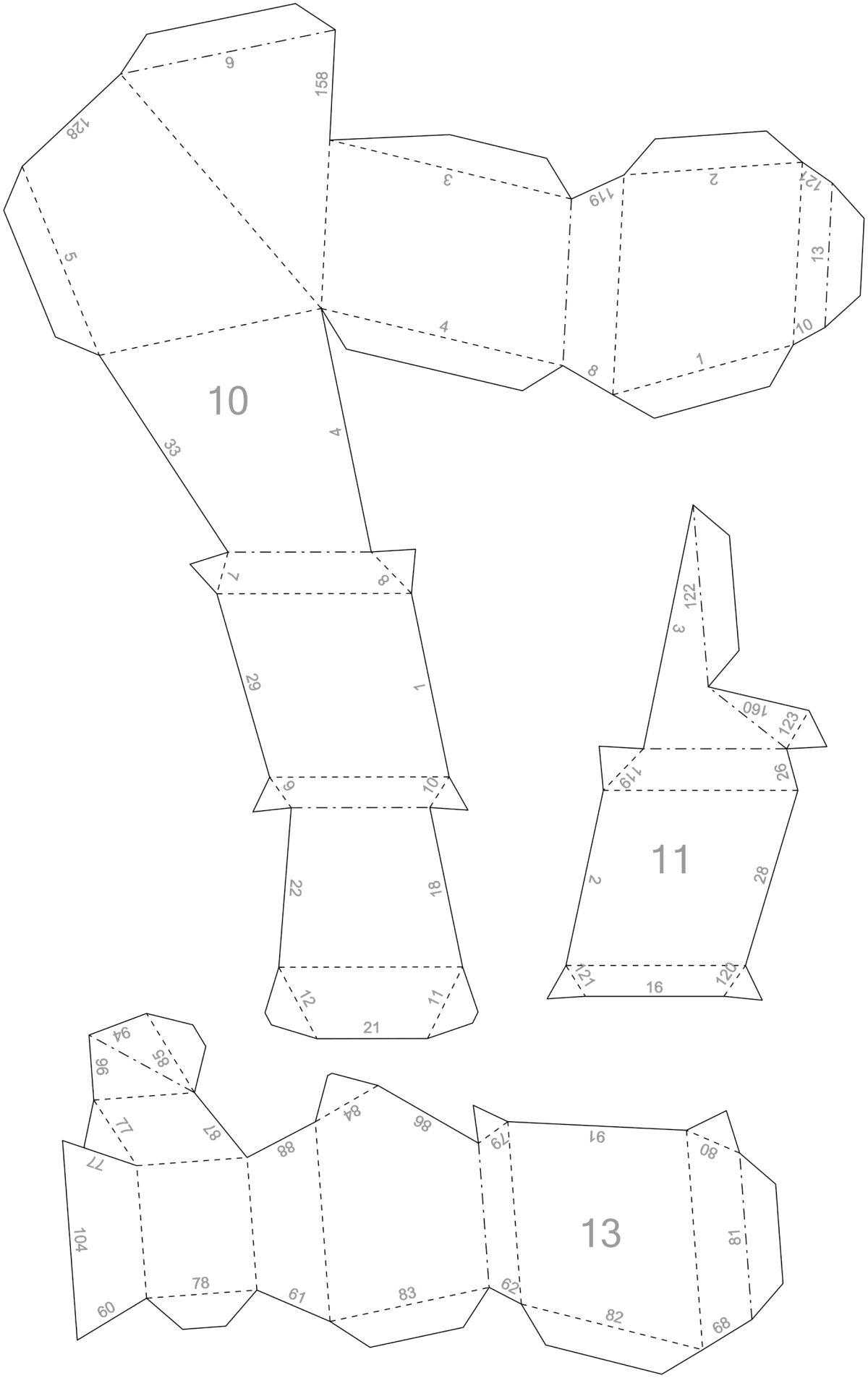
10
11
13

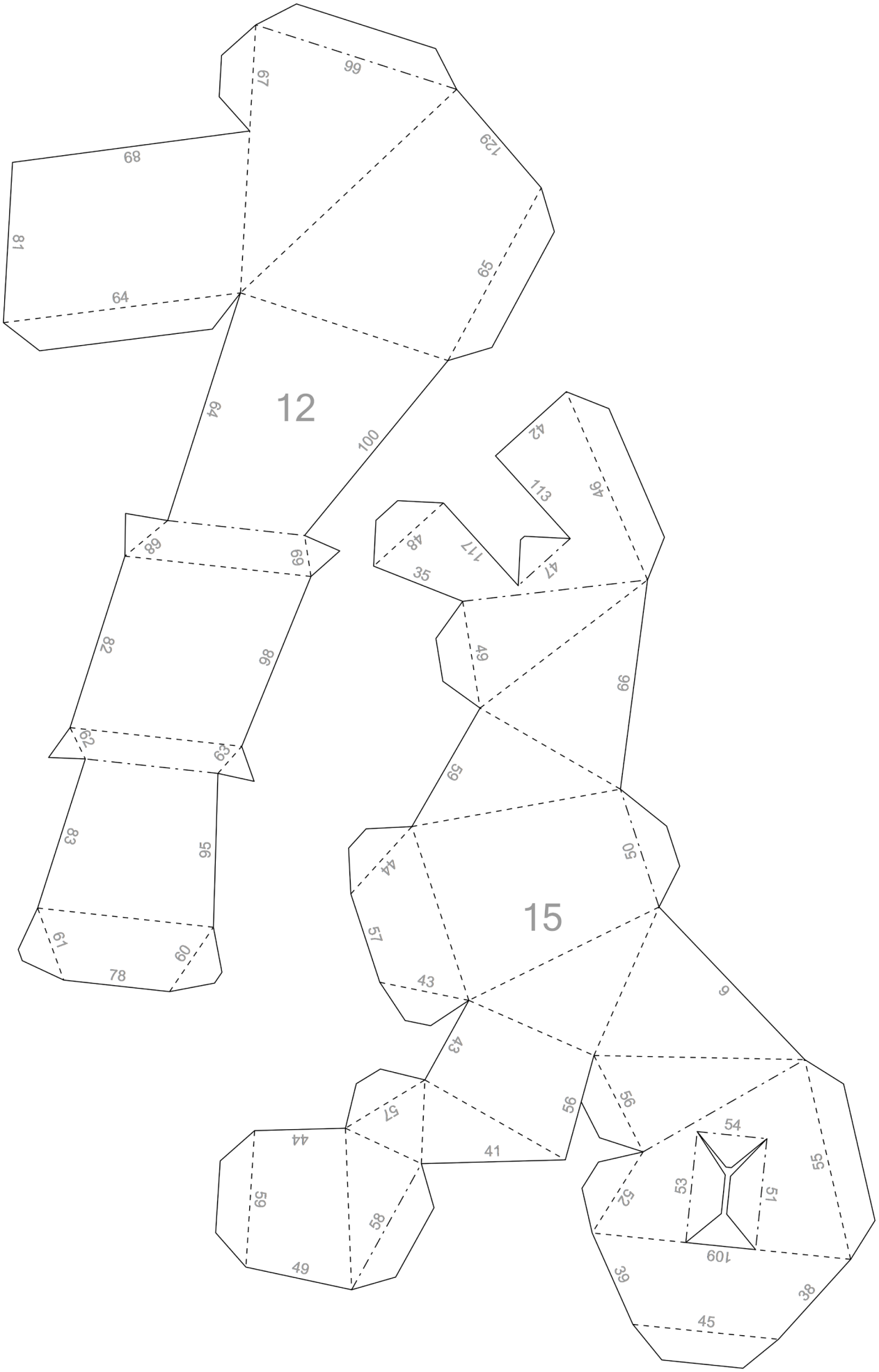
12
15

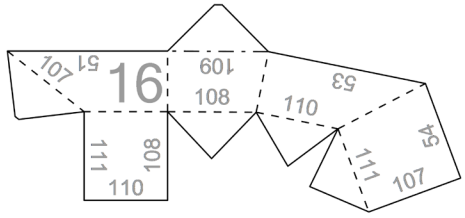
16
101
51
109
108
53
110
54
111
107
111
108
110

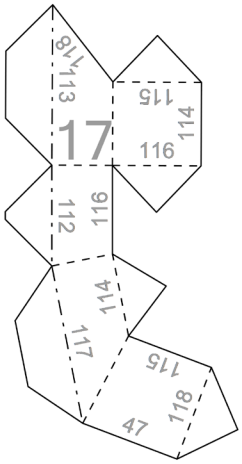
17
118
113
115
114
116
112
116
114
117
115
118
47

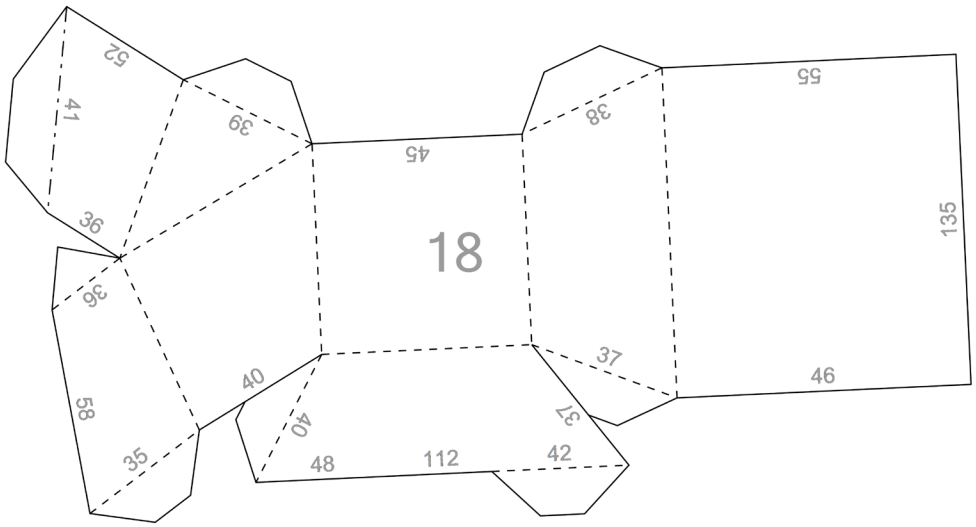
18
52
41
39
45
38
55
36
135
39
37
46
40
58
40
37
35
48
112
42

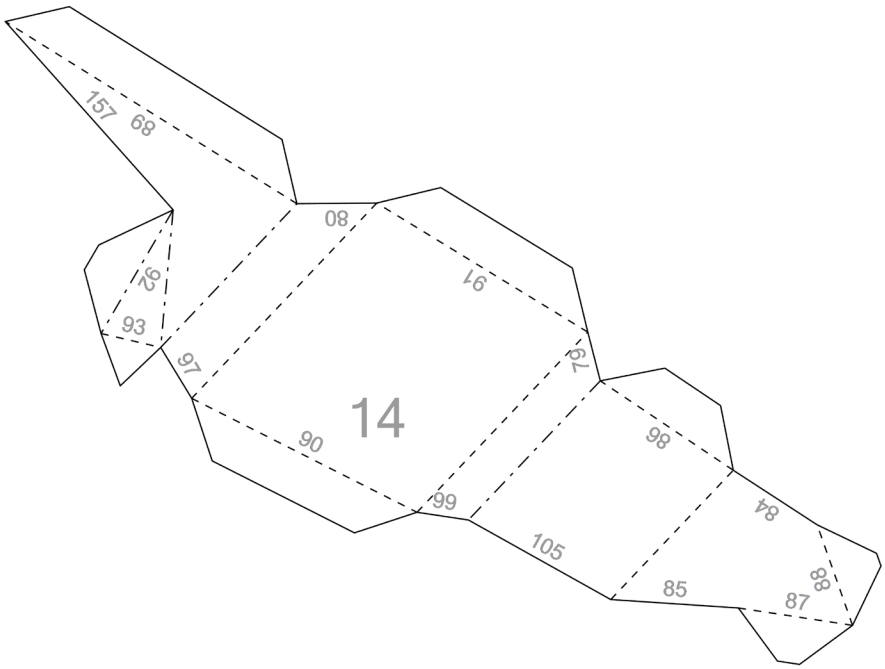
14
157
68
80
91
92
93
97
79
90
98
99
84
105
88
85
87